PRZEKRÓJ E - E

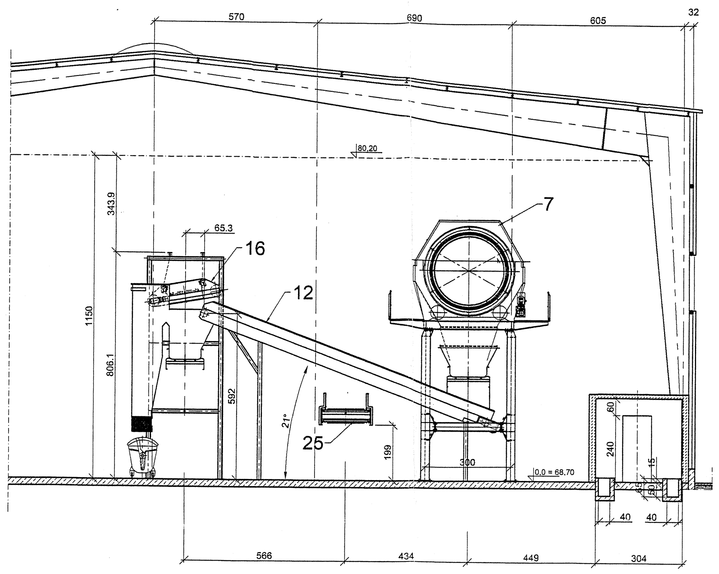

PRZEKRÓJ H - H

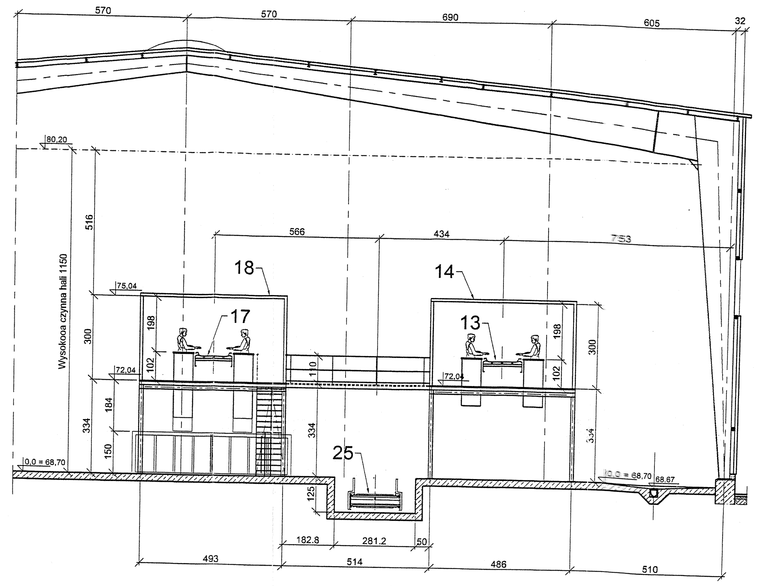

PRZEKRÓJ B - B

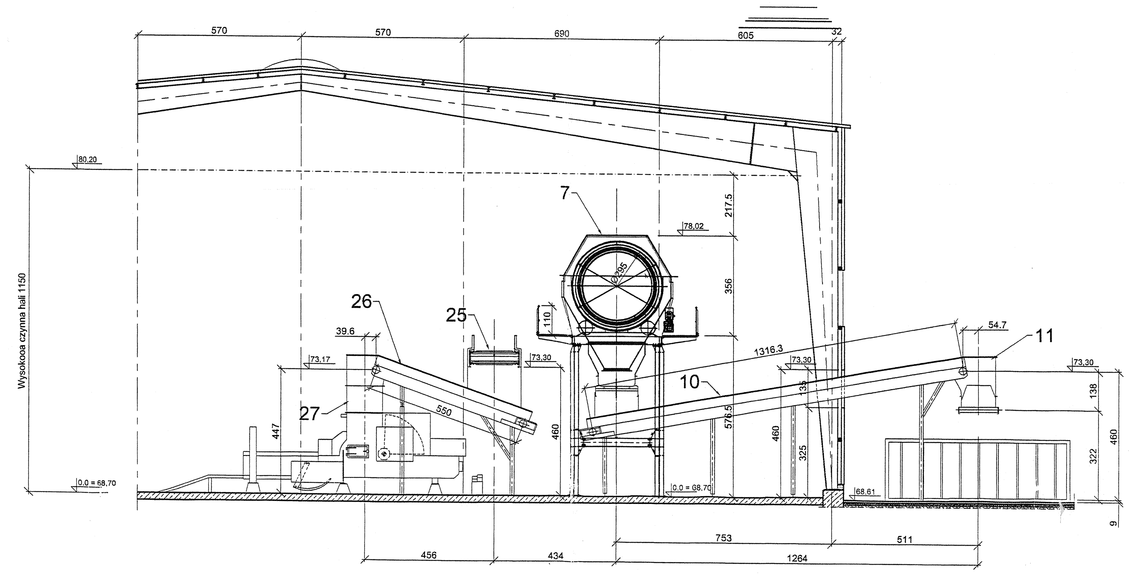

PRZEKRÓJ F - F

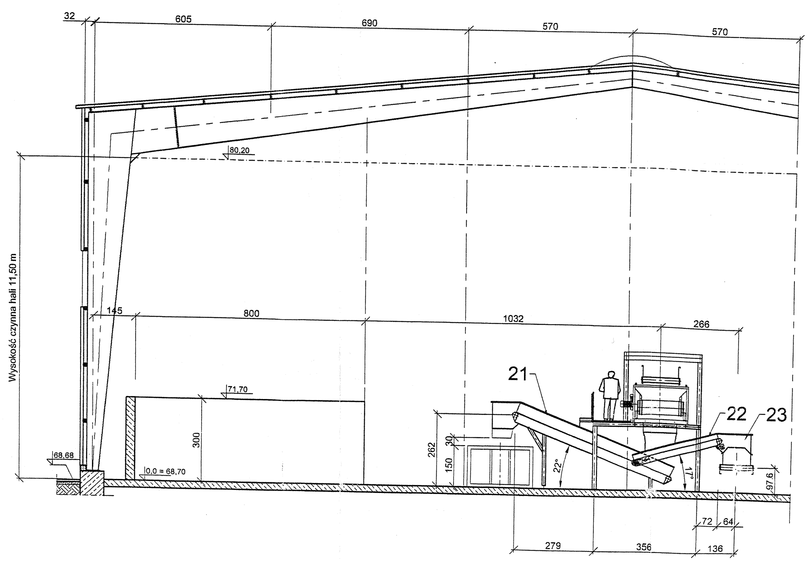

PRZEKRÓJ C - C

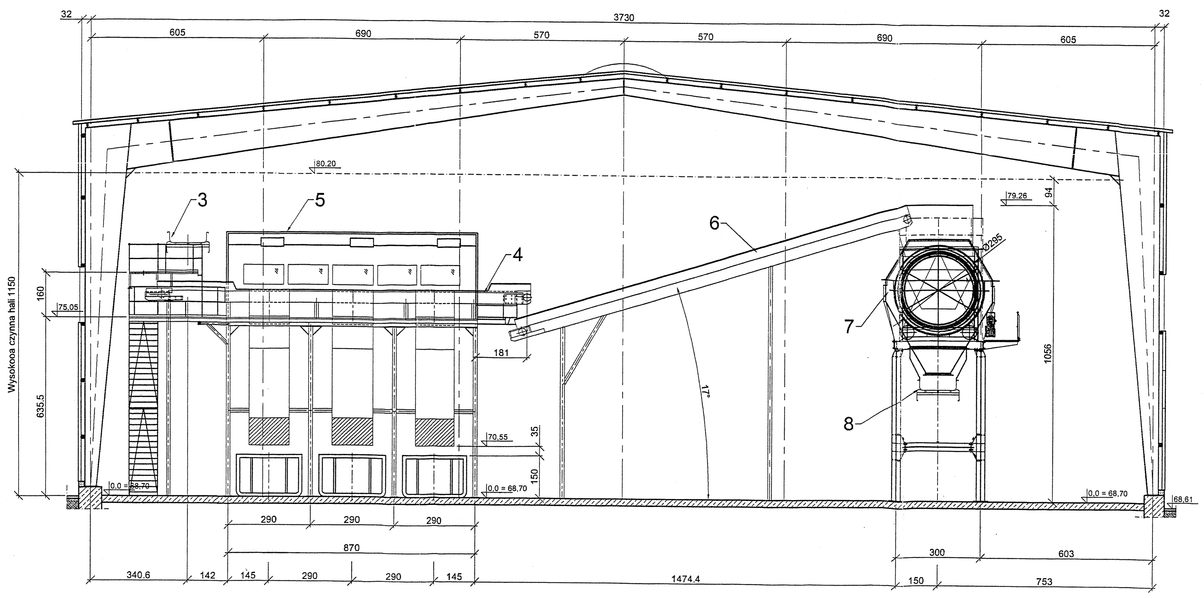

NR	Pozycja	NAZWA, FUNKCJA I PARAMETRY TECHNOLOGICZNE URZĄDZENIA	Ilość [szt]
		LINIA SEGREGACJI WSTĘPNEJ	
1	1-27	Rozrywarka do odpadów w workach typ SCHILITZ-O-MAT MSW 0, Elementy urządzenia: - bunkier załadowczy: szerokość bunkra na dole 1 380 mm, na górze 1 650 mm, wysokość zasypu 2 390 mm, długość ok. 6 000 mm, - rozrywarka: wymiar ok. 2,6 x 2,1 x 2,4 m (L x B x H), szerokość robocza 1 200 mm,	1
2	1-1	Przenośnik kanałowy PA 13,34/1600: rozstaw osi przenośnika 13 340 mm, szerokość taśmy 1 600 mm, kąt wzniosu 0°, wysokość burt 600 mm	1
3	1-2	Przenośnik wznoszący PA 20,6/1600: rozstaw osi przenośnika 20 600 mm, szerokość taśmy 1 600 mm, kąt wzniosu 30°, wysokość burt 400 mm,	1
4	1-3	Przenośnik sortowniczy - wstępny PA 12,86/1600: rozstaw osi przenośnika 12 860 mm, szer. taśmy 1 600 mm, kąt wzniosu 0°, wysokość burt 400/200 mm,	1
5	1-4/1-5	Trybuna sortownicza z kabiną sortowniczą sortowania wstępnego: wymiary trybuny dł. x szer. 8,8 x 5,0 m, wysokość od posadzki 6,35 m, ilość stanowisk sortowniczych 6, powierzchnia kabiny 43,5 m2,	1
6	1-6	Przenośnik przesyłowy do sita PA 14,1/1600: rozstaw osi przenośnika 14 100 mm, szerokość taśmy 1 600 mm, kąt wzniosu 17°, wysokość burt 400 mm,	1
		LINIA SEGREGACJI PODSTAWOWEJ - ROZDZIAŁ MECHANICZNY	
7	1-7	Sito bębnowo-obrotowe ø 2,95 m x 10,1 m: średnica sita 2 950 mm, długość części odsiewającej 10 100 mm, kąt nachylenia 4°,	1
8	1-8	Przenośnik podsitowy, zbierający frakcję drobną PA 2,0/1400: rozstaw osi przenośnika 2 000 mm, szer. taśmy 1 400 mm, kąt wzniosu 4°, wysokość burt 400 mm,	1
9	1-9	Przenośnik podsitowy, zbierający frakcję średnią PA 3,84/1400: rozstaw osi przenośnika 3 840 mm, szer. taśmy 1 400 mm, kąt wzniosu 4°, wysokość burt 400 mm,	1
10	1-10	Przenośnik przesyłowy frakcji drobnej do kontenerów PA 13,2/1200: rozstaw osi przenośnika 13 200 mm, szerokość taśmy 1 200 mm, kąt wzniosu 10°, wysokość burt 400 mm,	1
11	1-11	Przenośnik rewersyjny rozsypujący frakcję drobną do kontenerów PL 3,4/1200: rozstaw osi przenośnika 3 400 mm, szerokość taśmy 1 200 mm, kąt wzniosu 0°, wysokość burt 400 mm,	1
12	1-12	Przenośnik przesyłowy frakcji średniej na przenośnik sortowniczy PA 10,65/1200: rozstaw osi przenośnika 10 655 mm, szerokość taśmy 1 200 mm, kąt wzniosu 21°, wysokość burt 400 mm,	1
		SEGREGACJA SZCZEGÓŁOWA FRAKCJI GRUBEJ	
13	1-13	Przenośnik sortowniczy frakcji grubej PL 32,14/1200: rozstaw osi przenośnika 32 140 mm, szerokość taśmy 1 200 mm, kąt wzniosu 0°, wysokość burt 400/0 mm,	1
14	1-14 1-15	Trybuna sortownicza z kabiną sortowniczą frakcji grubej: wymiary trybuny dł. x szer. 18,6 x 5,0 m, wysokość od posadzki 3,34 m, ilość stanowisk sortowniczych 12, powirzchnia kabiny 93 m2, wysokość kabiny 3,0 m,	1
15	1-16	Przenośnik rewersyjny rozsypujący balast frakcji grubej do kontenerów PL 3,4/1200: rozstaw osi przenośnika 3 400 mm, szerokość taśmy 1 200 mm, kąt wzniosu 0°, wysokość burt 400 mm,	1
		SEGREGACJA SZCZEGÓŁOWA FRAKCJI ŚREDNIEJ	
16	1-17	Separator elektromagnetyczny z konstrukcją wsporczą UME 110 120 P: długość separatora 2 623 mm, szerokośc separatora 1 864 mm, szerokość taśmy 1 200 mm, użytkowa szerokość magnesu 1 150 mm, użytkowa długość magnesu 1 206 mm, maksymalna wysokość pracy 460 mm, kąt wzniosu 0°, wysokość burt 0 mm,	1
17	1-18	Przenośnik sortowniczy frakcji średniej PL 18,29/1200: rozstaw osi przenośnika 18 290 mm, szerokość taśmy 1 200 mm, kąt wzniosu: 0°, wysokość burt 400/0 mm ,	1
18	1-19 1-20	Trybuna sortownicza z kabiną sortowniczą frakcji średniej: wymiary trybuny dł. x szer. 9,3 x 5,0 m, wysokość od posadzki 3,34 m, ilość stanowisk sortowniczych 6, powierzchnia kabiny 46,5 m2, wysokość kabiny 3,0 m ,	1
19	1-21	Separator metali nieżelaznych typ NES 100 220 E: elementy urządzenia:rynna wstrząsowa o szerokości użytkowej ok 1200 mm, separator niemetali o szerokości użytkowej ok. 1200 mm, przesyp ukirunkowujący o szerokości użytkowej 1200 mm,	1
20	1-22	Konstrukcja wsporcza pod separator metali nieżelaznych: szerokość ok 3700 mm, długość ok. 9500 mm, wysokość ok. 2500 mm ,	1
21	1-23	Przenośnik zbiorczo-przesyłowy niemetali PL 5,8/1000: rozstaw osi przenośnika 5 800 mm, szerokośc taśmy 1 000 mm, kąt wzniosu 22°, wysokość burt 400 mm ,	1
22	1-24	Przenośnik zbiorczy biofrakcji za separatorem niemetali PA 3,03/1000: rozstaw osi przenośnika 3 030 mm, szerokośc taśmy 1 000 mm, kąt wzniosu 17°, wysokość burt 400 mm,	1
23	1-25	Przenośnik przesyłowy biofrakcji do kontenerów PA 12,06/1000: rozstaw osi przenośnika 12 065 mm, szerokość taśmy 1 000 mm, kąt wzniosu 19°, wysokość burt 400 mm,	1
24	1-26	Przenośnik rewersyjny rozsypujący balast frakcji średniej do kontenerów PA 3,2/1000: rozstaw osi przenośnika 3 400 mm, szerokość taśmy 1 000 mm, kąt wzniosu 0°, wysokość burt 400 mm,	1
		LINIA PRASOWANIA I BELOWANIA SUROWCÓW	
25	2-1	Przenośnik kanałowo-wznoszący do prasy PK 30,54/1500: rozstaw osi przenośnika 30 540 mm, część pozioma 19 230 mm, część wznosząca 11 300 mm, szerokośc taśmy 1 500 mm, kąt wzniosu 0°/30°, wysokość burt 600/800 mm,	1
26	2-2	Przenośnik przesyłowy materiału do prasy PA 5,5/1400: rozstaw osi przenośnika 5 500 mm, szerokośc taśmy 1 400 mm, kąt wzniosu 21°, wysokość burt 600 mm,	1
27	2-3	Prasa belująca typ LP 40 EH1: wymiary otworu zasypowego1 250 x 1 100 mm (dł. x szer.)	1
28	3-1	Trybuna z kabiną dyspozytora - dyspozytornia: wymiary trybuny dł. x szer. 6,2 x 5,14 m, wysokość od posadzki 3,34 m, powierzchnia kabiny ok 30 m2, wysokość kabiny 3,0 m,	1

UWAGA:
PROJEKT OPRACOWANO NA BAZIE
URZĄDZEŃ I ROZWIĄZAŃ TECHNICZNYCH
FIRMY "HORSTMANN" Sp. z o.o.

HALA TECHNOLOGICZNA
- PRZEKROJE POPRZECZNE
skala 1 : 100

Rys. nr 5.

P.B.P. "EKOSYSTEM" Sp. z o.o. - BIURO PROJEKTÓW w ZIELONEJ GÓRZE

Obiekt: STACJA SEGREGACJI ODPADÓW KOMUNALNYCH
Adres: BYDGOSZCZ, ul Prądocińska: Żółwin - Wypałeniska

Przedmiot: Projekt technologiczny
Hala technologiczna - przekroje poprzeczne

Skala: 1 : 100

WYKONAWCY OPRACOWANIA:		UPRAWNIENIA:	DATA:	PODPIS:
Autor:	mgr inż. Parys Piliydis	15/99/Gw	03.02	
Opracował:	mgr inż. Aleksandra Leśniewska		03.02	
	mgr inż. Albert Pakuła		03.02	
Gł. Projektant:	mgr inż. Robert Matyjaszek	55/90/ZG	03.02	
Sprawdził:	mgr inż. Krzysztof Hazlak	106/94/ZG	03.02	
Kier. Zespołu:	mgr inż. Parys Piliydis	15/99/Gw	03.02	